8. Правила хранения и транспортирования.

8.1. Условия хранения в складских помещениях:

- Температура +5^{0}С...+35^{0}С
- Влажность, не более 85%.

8.2. Условия транспортирования:

- Температура -50...+50^{0}С.
- Влажность до 98% (при +35^{0}С).
- Атмосферное давление 84,0...106,7 кПа.

9. Гарантийные обязательства.

Гарантийный срок 24 месяца со дня ввода в эксплуатацию, но не более 36 месяцев со дня отгрузки потребителю при условии соблюдения правил транспортировки, хранения, монтажа, эксплуатации.

10. Свидетельство о приемке.

Датчик соответствует технической документации и признан годным к эксплуатации.

Примечание:

Изготовитель оставляет за собой право внесения несущественных изменений конструкции, не влияющих на эксплуатационные характеристики.

Дата выпуска _____

Представитель ОТК _____ МП

Схема подключения активной нагрузки

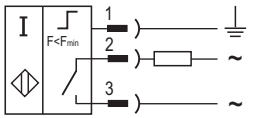

Схема подключения индуктивной нагрузки

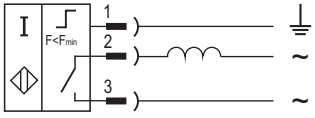

Диаграмма работы

f - частота воздействия на датчик
f_0 - пороговая частота срабатывания датчика
$t_{вкл}$ - первоначальная задержка включения датчика для разгона механизма

Габаритный чертеж

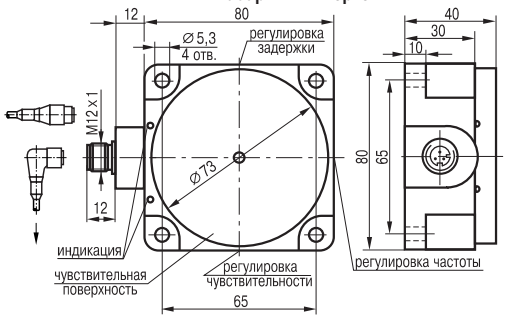

Цоколевка

НАУЧНО-ПРОИЗВОДСТВЕННАЯ КОМПАНИЯ TEKO

454018, г.Челябинск ул. Кислицына, 100 тел/факс (351) 796-01-18, 796-01-19
E-mail: teko@teko-com.ru
www.teko-com.ru

Датчик контроля минимальной скорости IV41N IC7P5-01G-R50-LS27

Паспорт. Руководство по эксплуатации IV41N IC7P5-01G-R50-LS27.000 ПС

2010г.

1. Назначение.

Датчики контроля минимальной скорости предназначены для контроля аварийного снижения скорости вращения или движения различных устройств: барабанов, конвейеров, ленточных и ковшовых транспортеров. Может использоваться для контроля аварийного проскальзывания ленты на транспортере.

2. Принцип действия.

Датчик контроля минимальной скорости является бесконтактным индуктивным выключателем со встроенной схемой контроля частоты импульсов воздействия управляющего объекта на этот датчик. При снижении частоты воздействия ниже установленной, датчик включает нагрузку. Необходимое значение минимальной частоты устанавливается с помощью подстроечного резистора. Датчик обеспечивает задержку при первоначальном включении, необходимую для разгона механизма после подачи питания и достижения заданной частоты следования импульсов воздействия. Величина задержки постоянная для данного типа датчиков и равна tвкл.=9±2с.

3. Технические характеристики.

Формат, мм	80x80x40
Способ установки в металл	Невстраиваемый
Номинальный зазор, Sном.	28...60 мм
Рабочий зазор, Sраб.	0...50 мм
Напряжение питания, Uраб.	90...250 В АС
Рабочий ток, Iраб.	10...500 мА
Остаточный ток, Iхх	≤2,5 мА
Максимальный ток, Imax при t=20мс	8А f=1 Гц
Падение напряжения при Iраб.	≤7,5 В
Частота воздействий объекта на датчик	≤70 Гц
Диапазон регулировки, Fmin	2...50 Гц
Диапазон задержки срабатывания	5...30 с
Диапазон рабочих температур	-25^{0}С...+75^{0}С
Комплексная защита	Нет
Заземляющий вывод	Есть
Световая индикация срабатывания	желтый
наличие объекта	красный
Материал корпуса	Полиамид
Рекомендуемый соединитель	CS S27-2; CS S28-2
Степень защиты по ГОСТ 14254-96	IP65

4. Содержание драгметаллов, мг.

Золото	0,35334
Серебро	3,64467

5. Комплектность поставки:

Датчик - 1 шт.

Паспорт (на каждые 20 датчиков в транспортной таре) - 1 шт.

6. Указание мер безопасности.

- Все подключения к датчику производить при отключенном напряжении питания.
- По способу защиты от поражения электрическим током датчики соответствуют классу I по ГОСТ Р МЭК 536.
- Датчики предназначены для работы во взрывобезопасной среде, не содержащей агрессивных газов и паров в концентрациях, приводящих к коррозии металлов.

7. Указания по установке и эксплуатации.

- Закрепить датчик на объекте.
- Рабочее положение - любое.
- Проверить маркировку выводов датчика и подключить в строгом соответствии со схемой подключения. Не допускаются перегрузки и короткие замыкания в нагрузке.
- Датчик настроен на номинальный зазор 50мм. При необходимости изменить номинальный зазор выполнить следующее:
  Произвести настройку датчика на необходимую частоту срабатывания:
  - Отклеить цветную наклейку и удалить смазку с винта регулировки чувствительности датчика;
  - Установить мишень на расстоянии, необходимом для срабатывания датчика.
  - Проворачивая винт регулировки чувствительности, установить необходимую чувствительность для срабатывания датчика на нужном зазоре. Поворот винта по часовой стрелке повышает чувствительность и увеличивает рабочий зазор, против часовой стрелки - снижает чувствительность и уменьшает рабочий зазор.
- Произвести настройку датчика на необходимую частоту срабатывания:
  - Удалить цветную наклейку и смазку с винта регулировки частоты;
  - Установить максимальную частоту (повернуть винт регулировки частоты по часовой стрелке до упора);
  - Включить механизм, воздействующий на датчик с требуемой частотой;
  - Выдержать время не менее времени задержки при первоначальном включении 10...40с. Поворачивая винт регулировки частоты против часовой стрелки до начала свечения желтого светодиода, произвести настройку на заданную частоту. При этом красный светодиод будет мигать с частотой следования импульсов воздействия на датчик.
  - При повторном включении убедиться в срабатывании датчика на заданной частоте.
  -Произвести настройку датчика на необходимое время задержки при первоначальном включени. Датчик настроен на первоначальную задержку 8...11с. Поворот винта по часовой стрелке увеличивает время задержки, против часовой стрелки - уменьшает время задержки.
  - Восстановить исходное состояние винта регулировки чувствительности, частоты и времени задержки при первоначальном включении (заполнить смазкой, заклеить цветной наклейкой).
- Режим работы ПВ100.
- Допускается прямое попадание на чувствительную поверхность смазочно-охлаждающих жидкостей и масел.
- Для исключения взаимного влияния датчиков расстояние между ними должно быть не менее двух наружных диаметров чувствительной поверхности датчика.
- Свечение красного светодиода соответствует наличию в чувствительной зоне демпфированного материала.
- Свечение желтого светодиода показывает состояние выходного ключа.