11. Свидетельство о приемке.
Излучатель оптический соответствует техническим условиям ВТИЮ.3428.007.2007 ТУ и признан годным к эксплуатации.
Примечание:
Изготовитель оставляет за собой право внесения несущественных изменений конструкции не влияющих на эксплуатационные характеристики.

Дата выпуска _____

Представитель ОТК _____ МП

Схема подключения

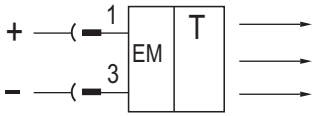

Габаритный чертеж

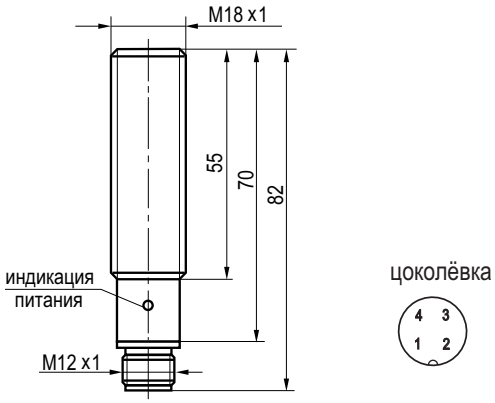

НАУЧНО-ПРОИЗВОДСТВЕННАЯ КОМПАНИЯ TEKO

454018, г.Челябинск ул. Кислицына, 100 тел/факс (351) 796-01-18, 796-01-19
E-mail: teko@teko-com.ru, teko@chel.surnet.ru
Interenet: www.teko-com.ru

Излучатель оптический бесконтактный OY AC44A-2-32-PS4

Паспорт. Руководство по эксплуатации OY AC44A-2-32-PS4.000 ПС

2011

1. Назначение.

Излучатель оптический предназначен для формирования направленного оптического излучения инфракрасного спектра и используется в комплекте с выключателем оптическим, например OS AC42A-31P-32-LZS4, в промышленных автоматизированных устройствах, линиях и системах.

2. Принцип действия.

При условии расположения излучателя и выключателя друг напротив друга непрозрачный объект обнаружения прерывает оптическое излучение и вызывает изменение выходного сигнала выключателя.

3. Технические характеристики.

Формат, мм	M18x1x82
Дальность действия	≤32 м
Диапазон рабочих напряжений питания, Uраб.	10...30 В DC
Собственный ток потребления, Io	≤40 мА
Частота циклов оперирования, F	50 Гц
Коэффициент пульсаций питающего напряжения	≤15%
Диапазон рабочих температур	-15^{0}C...+65^{0}C
Индикация питания	Есть
Защита от переполюсовки	Есть
Материал корпуса	Д16Т
Рекомендуемый соединитель	CS S19-1, CS S20-1
	CS S19-2, CS S20-2
	CS S25, CS S251...CS S256
Степень защиты по ГОСТ 14254-96	IP67

4. Дополнительная информация.

Момент затяжки гаек, не более	20 Нм

5. Содержание драгметаллов, мг.

Золото	0,7714
Серебро	3,1155
Палладий	-

6. Комплектность поставки:

Излучатель - 1 шт.

Гайка M18x1 - 2 шт.

Паспорт (на каждые 20 датчиков в транспортной таре) - 1 шт.

7. Указание мер безопасности.

- Все подключения к датчику производить при отключенном напряжении питания.
- По способу защиты от поражения электрическим током датчики соответствуют классу I по ГОСТ Р МЭК 536.
- Излучатель предназначен для работы во взрывобезопасной среде, не содержащей агрессивных газов и паров в концентрациях, приводящих к коррозии металлов.

8. Указания по установке и эксплуатации.

- Установить излучатель на объекте, на расстоянии не более 32м от оптического приемника.
- Подключить излучатель в соответствии со схемой подключения. После подачи напряжения питания на датчике должен загореться индикатор зеленого цвета.
- Направить излучатель на приемник и добиться срабатывания приемника при совмещении оптических осей излучателя и приемника.
- Закрепить излучатель на объекте с учетом допустимых моментов затяжки гаек.
- Рабочее положение - любое.
- Проверить действие излучателя перекрывая световой поток излучателя непрозрачным объектом со сторонами 100x100 мм в плоскости перпендикулярной оси излучателя. При перекрывании светового потока оптический приемник должен сработать.
- Режим работы ПВ100.

9. Правила хранения и транспортирования.

9.1. Условия хранения в складских помещениях:

- Температура +5^{0}C...+35^{0}C
- Влажность, не более 85%.

9.2. Условия транспортирования:

- Температура -50...+50^{0}C.
- Влажность до 98% (при +35^{0}C).
- Атмосферное давление 84,0...106,7 кПа.

10. Гарантийные обязательства.

Гарантийный срок 24 месяца со дня ввода в эксплуатацию, но не более 36 месяцев со дня отгрузки потребителю при условии соблюдения правил транспортировки, хранения, монтажа, эксплуатации.