**11. Свидетельство о приемке.**
Датчик соответствует техническим условиям ВТИЮ.3428.006.2006 ТУ и признан годным к эксплуатации.

**Примечание:**
Изготовитель оставляет за собой право внесения несущественных изменений конструкции не влияющих на эксплуатационные характеристики.

Дата выпуска _____

Представитель ОТК _____ МП

Схема подключения активной нагрузки

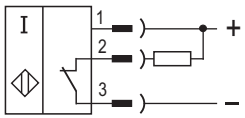


Схема подключения индуктивной нагрузки

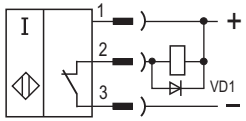


Параметры диода VD1:
Iпр. ≥ 1А; Uобр. ≥ 400В
(напр. диод 1N4007)

**Габаритный чертеж**

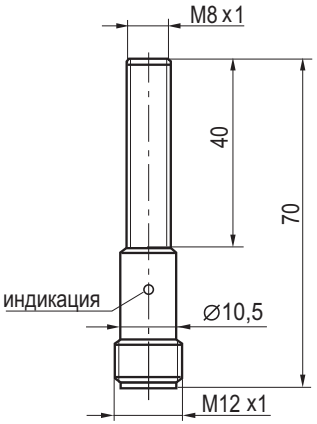


цоколёвка

**НАУЧНО-ПРОИЗВОДСТВЕННАЯ КОМПАНИЯ TEKO**

454018, г.Челябинск, ул. Кислицина д.100, тел./факс: (351) 796-01-18, 796-01-19
E-mail: teko@teko-com.ru
www.teko-com.ru


AB48

# Выключатель индуктивный бесконтактный ISB AC12B-32N-1,5-LS4-C (ВК АС12-32-N-1,5-200-ИНД-S4-НТ)

# Паспорт. Руководство по эксплуатации ISB AC12B-32N-1,5-LS4-C.000 ПС

2012г.

**1. Назначение.**

Выключатель индуктивный бесконтактный (датчик) предназначен для бесконтактной коммутации исполнительных устройств в промышленных автоматизированных устройствах, линиях, станках и системах.

**2. Принцип действия.**

При приближении к чувствительной поверхности датчика любого металла происходит демпфирование электромагнитного поля и уменьшение амплитуды колебаний генератора, срабатывает пороговое устройство и формируется сигнал, переключающий электронный ключ датчика, который производит коммутацию электрических цепей.

**3. Технические характеристики.**

| | |
|---|---|
| Формат, мм | M8x1x70 |
| Способ установки в металл | Встраиваемый |
| Номинальный зазор | 1,5 мм |
| Рабочий зазор | 0...1,2 мм |
| Напряжение питания, Uраб. | 10...30 В DC |
| Рабочий ток, Iраб. | ≤200 мА |
| Падение напряжения при Iраб. | ≤1,5В |
| Частота переключения, Fmax | 1500 Гц |
| Диапазон рабочих температур | -45$^0$C...+65$^0$C |
| Комплексная защита | Нет |
| Световая индикация | Есть |
| Материал корпуса | ЛС59-1 |
| Рекомендуемый соединитель | CS S19-2,CS S20-2,CS S25 |
| | CS S251...CS S255 |
| Степень защиты по ГОСТ 14254-96 | IP67 |
| Коэффициент пульсаций питающего напряжения | ≤15% |

**4. Дополнительная информация.**

| | |
|---|---|
| Момент затяжки гаек, не более | 1,2 Нм |

**5. Содержание драгметаллов, мг.**

| | |
|---|---|
| Золото | 0,08914 |
| Серебро | 43,4669 |
| Палладий | 0,009 |

**6. Комплектность поставки:**

Датчик - 1 шт.

Гайка M8x1 - 2 шт.

Паспорт (на каждые 20 датчиков в транспортной таре) - 1 шт.

**7. Указание мер безопасности.**

- Все подключения к датчику производить при отключенном напряжении питания.
- По способу защиты от поражения электрическим током датчики соответствуют классу I по ГОСТ Р МЭК 536.
- Датчики предназначены для работы во взрывобезопасной среде, не содержащей агрессивных газов и паров в концентрациях, приводящих к коррозии металлов.

**8. Указания по установке и эксплуатации.**

- Закрепить датчик на объекте с учетом допустимых моментов затяжки гаек.
- Рабочее положение - любое.
- Проверить маркировку выводов датчика и подключить в строгом соответствии со схемой подключения. Не допускаются перегрузки и короткие замыкания в нагрузке.
- Режим работы ПВ100.
- Допускается прямое попадание на чувствительную поверхность смазочно-охлаждающих жидкостей и масел.
- Для исключения взаимного влияния датчиков расстояние между ними должно быть не менее наружного диаметра датчика.

**9. Правила хранения и транспортирования.**

9.1. Условия хранения в складских помещениях:

- Температура +5$^0$C...+35$^0$C
- Влажность, не более 85%.

9.2. Условия транспортирования:

- Температура -50...+50$^0$C.
- Влажность до 98% (при +35$^0$C).
- Атмосферное давление 84,0...106,7 кПа.

**10. Гарантийные обязательства.**

Гарантийный срок 24 месяца со дня ввода в эксплуатацию, но не более 36 месяцев со дня отгрузки потребителю при условии соблюдения правил транспортировки, хранения, монтажа, эксплуатации.