**НАУЧНО-ПРОИЗВОДСТВЕННАЯ КОМПАНИЯ «ТЕКО»**
454018, г.Челябинск, ул. Кислицина, д.100.
Тел./факс: (351)796-01-18,796-01-19
E-mail: teko@teko-com.ru
www.teko-com.ru

EAC

# Датчик контроля схода ленты

# ДКСЛ-750000

**Паспорт**
**Руководство по эксплуатации**
**ДКСЛ-750000.000 ПС**

2017 г.

# Датчик контроля схода ленты
# ДКСЛ-750000.

## 1. Назначение.

Датчик контроля схода ленты предназначен для предупреждения и предотвращения бокового схода конвейерной ленты с роликоопор. С помощью пары датчиков, установленных по обе стороны конвейера, производится мониторинг смещения ленты влево или вправо.

Сертификат соответствия № **ТС RU C-RU.ЭМ02.В.00700** от 26.02.2016г**.**

## 2. Принцип действия.

ДКСЛ-750000 представляет собой двухпозиционный датчик контроля схода ленты ролико-рычажного типа с нижним креплением. Напряжение питания не требуется. Приводится в действие смещением конвейерной ленты. В конструкции датчика имеются два нормально замкнутых контакта. Каждый контакт коммутирует свою цепь.

Первый контакт срабатывает (размыкает цепь) при отклонении датчика на угол 15°. Предназначен для подачи предупреждающего сигнала о некритическом смещении ленты.

Второй контакт срабатывает (размыкает цепь) при отклонении датчика на угол 30°. Предназначен для размыкания цепи безопасности при критическом смещении ленты с целью экстренного останова электропривода конвейера.

## 3. Технические характеристики.

| | |
|---|---|
| Габаритные размеры, мм | 252×130×145; |
| Углы срабатывания | 15° и 30°; |
| Количество коммутируемых цепей | 2 (две пары нормально замкнутых контактов) |
| Коммутируемый ток: | до 1 А; |
| напряжение: | до 250 В; |
| мощность: | до 50 Вт; |
| Защита от короткого замыкания и перегрузки | нет; |
| Диапазон рабочих температур: | -45°С...+65°С; |
| Материал корпуса: | Д16Т; |
| Материал ролика: | Полиацеталь; |
| Материал кронштейна: | Сталь углеродистая; |
| Масса датчика: | 1,3 кг.; |
| Присоединение: | Кабель 4×0,25, длина 2 м.*; |
| Степень защиты по ГОСТ 14254-96 | IP67. |

* - При необходимости датчик может быть укомплектован кабелем другой длины.

**4. Комплектность поставки:**

| | |
|---|---|
| Датчик | - 1 шт. |
| Паспорт | - 1 шт. |

**5. Указание мер безопасности.**

- Датчик предназначен для работы во взрывобезопасной среде, не содержащей агрессивных газов и паров в концентрациях, приводящих к коррозии металлов.
- Датчик должен устанавливаться и эксплуатироваться в соответствии с «Правилами технической эксплуатации электроустановок потребителей» и «Правилами техники безопасности при эксплуатации электроустановок потребителей».
- Все подключения к датчику производить при отключенном напряжении.
- По способу защиты от поражения электрическим током датчик соответствует классу 0 по ГОСТ IEC 61140-2012.

**6. Указания по установке и эксплуатации.**

- Датчики ДКСЛ-750000 монтируются на ставе конвейера попарно с двух сторон от конвейерной ленты, на границе её допустимого положения.
- Рабочее положение датчика — любое.
- Каждый датчик должен быть установлен таким образом, чтобы упор (поз. 3, см. габаритный чертёж) был направлен в сторону конвейерной ленты.
- Подключить датчик в соответствии со схемой подключения:

  белый и чёрный – выводы первого нормально замкнутого контакта (угол 15°);

  коричневый и синий — выводы второго нормально замкнутого контакта (угол 30°).
- Не допускаются перегрузки и короткие замыкания в нагрузке.
- Режим работы ПВ 100.

**7. Правила хранения и транспортирования.**

7.1. Условия хранения в складских помещениях:

| | |
|---|---|
| - Температура | +5°С...+35°С. |
| - Влажность, не более | 85%. |

7.2. Условия транспортирования:

| | |
|---|---|
| - Температура | -50°С...+50°С. |
| - Влажность | до 98% (при +35°С). |
| - Атмосферное давление | 84,0...106,7 кПа. |

**8. Гарантийные обязательства.**

Гарантийный срок 24 месяца со дня ввода в эксплуатацию, но не более 36 месяцев со дня от-

грузки потребителю при условии соблюдения правил транспортирования, хранения, монтажа, эксплуатации.

**Изделия принимаются на рассмотрение по гарантии при наличии Рекламационного акта, этикетки и (или) паспорта.**

**9. Свидетельство о приёмке.**

Датчик соответствует техническим условиям ВТИЮ.3428.026-2016 ТУ и признан годным к эксплуатации.

Дата выпуска _____

Представитель ОТК _____ МП

**Схема подключения нагрузки**

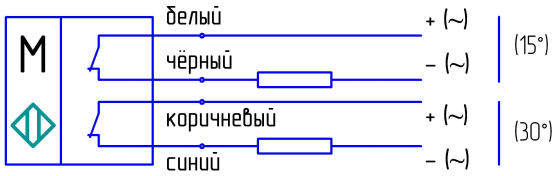


**Габаритный чертеж.**

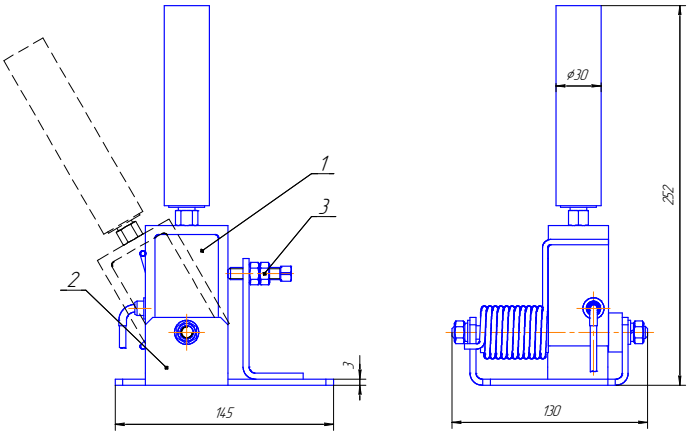


1 – Датчик
2 – Кронштейн
3 – Упор
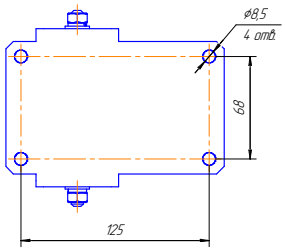
Координаты крепежных отверстий